5.5. PZ + MR-100

PZ+MR-100											
n_1 [1/min]	n_2 [1/min]	i	i_1	i_2	η_d	P_1 [kW]	M_N [Nm]	P_s [kW]	M_2 [Nm]	f	typ
1400	**28,6**	49,0	2,45	20	0,81	1,72	**469**	**1,5**	**408**	1,15	PZ090+MR100
	17,0	82,5	3	27,5	0,80	1,23	**551**	**1,1**	**493**	1,12	PZ080+MR100
	14,6	96,0	3	32	0,75	1,21	**599**	**0,75**	**370**	1,62	
	11,7	120,0	3	40	0,72	0,93	**548**	**0,55**	**323**	1,69	
	8,5	165,0	3	55	0,69	0,63	**491**	**0,55**	**428**	1,15	
	7,1	198,0	3	66	0,66	0,54	**479**	**0,55**	**487**	0,98	
	5,6	249,0	3	83	0,62	0,45	**467**	**0,55**	**575**	0,81	
	4,7	300,0	3	100	0,58	0,36	**423**	**0,55**	**651**	0,65	
900	**18,4**	49,0	2,45	20	0,81	1,26	**532**	**1,1**	**466**	1,14	PZ090+MR100
	13,4	67,4	2,45	27,5	0,80	1,18	**670**	**0,75**	**427**	1,57	
	9,4	96,0	3	32	0,75	0,96	**735**	**0,55**	**422**	1,74	PZ080+MR100
	7,5	120,0	3	40	0,72	0,75	**690**	**0,55**	**503**	1,37	
	5,5	165,0	3	55	0,69	0,50	**603**	**0,37**	**447**	1,35	
	4,5	198,0	3	66	0,66	0,42	**586**	**0,37**	**510**	1,15	
	3,6	249,0	3	83	0,62	0,33	**530**	**0,37**	**601**	0,88	
	3,0	300,0	3	100	0,58	0,26	**478**	**0,37**	**681**	0,70	

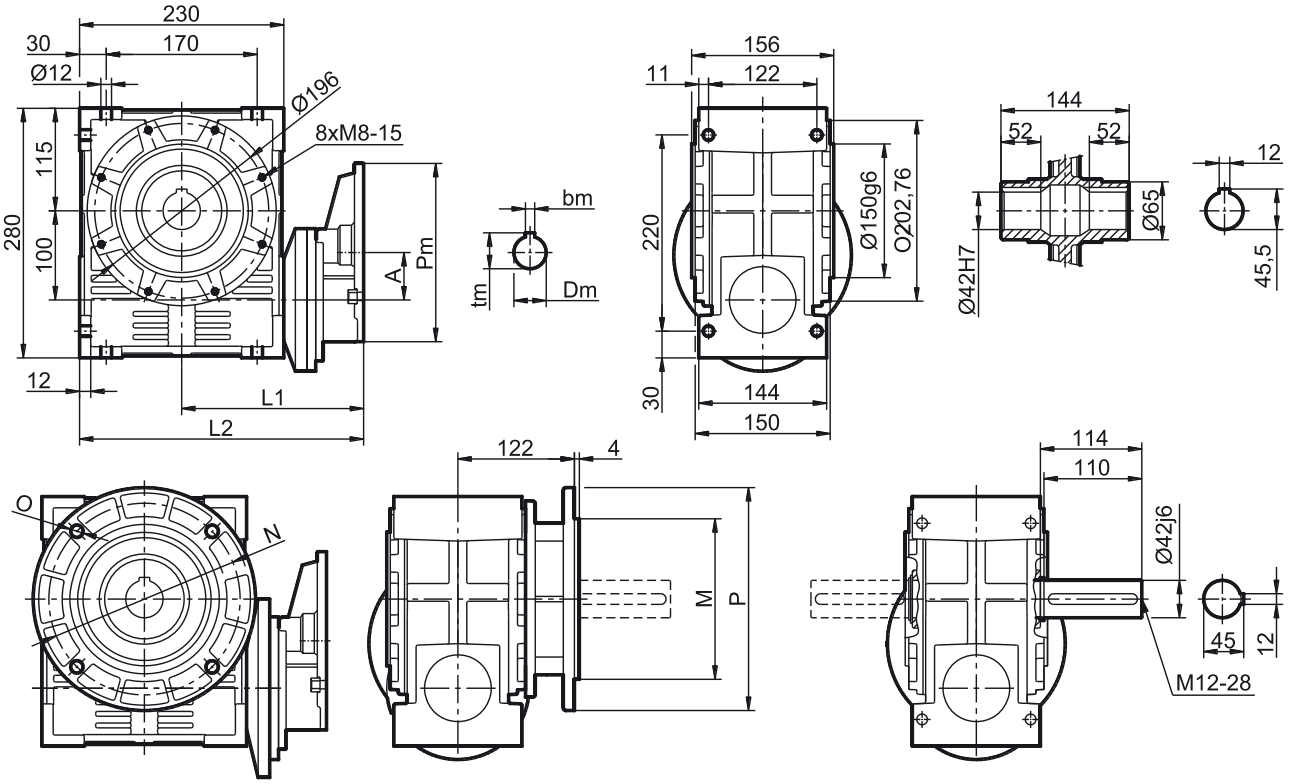

typ	Pm	Dm	bm	tm	L1	L2	A
PZ080	200	19	6	21,8	217	332	66
PZ090	200	24	8	27,3	217	332	66

P	M	N	O
250	180	215	14
300	230	265	14